

# Stil 100

## Semi lukket kassette-markise

**Semi lukket kassettemarkise**

Stil 100 er en tysk semi lukket kvalitets markise og er kendetegnet ved et elegant design og mange gode detaljer. Stil 100 er vores mest solgte markise til både privat og erhverv. Vi kan især fremhæve markisens meget fleksible monterings muligheder, da der ikke skal tages højde for armenes placering i forhold til monteringsbeslag. Markisen kan monteres både på væg, tagudhæng samt på rustfrie specialbeslag. Markisen har en max bredde på 1.950 cm og et max udfald på 400 cm og kassettehøjden er 17,8 cm, kassettedybden er 22 cm. Stil 100 er udstyret med en tagrende i frontprofilet, således at vandet føres ud til siderne. Dugens levetid bliver derved forlænget.
Alle profiler er med langtidsholdbar pulverlakering eller eloxeret aluminium, Somfy motor med lang levetid og vejr-bestandige duge i de bedste materialer.

**Standard er:**

- 5 års garanti på dug, stel og motor
- Tysk kvalitet, som er TÜV- og CE-mærket
- Lang holdbarhed
- En skræddersyet markise, der passer til det individuelle behov
- Vores duge er gennemfarvet før vævning, som sikrer en højere lysægthed
- Vores duge er nano/teflon behandlet, som gør dugen smudsafvisende
- Frit valg mellem akryl og polyester dug – 354 dugfarver/nuancer



GUNDSØ
MARKISER A/S

**www.gundsoe-markiser.dk**

Svalehøjvej 28 | 3650 Ølstykke | Tlf.: 46 73 05 38

# Tekniske data og montering

| Model | Stil 100 |
|---|---|
| Type | Semi lukket kassette |
| Kassettehøjde | 17,8 cm |
| Kassettedybde | 22 cm |
| Dimensioner på markisen: | |
| Bredde op til 650 cm og en dug sammensyet i baner – 2 arme | ● |
| Fra 651-700 cm og en dug sammensyet i baner – 3 arme | ● |
| Fra 701-1.499 cm 2 delt profiler og dug sammensyet i baner – 4 arme | ● |
| Fra 1.500-1.950 cm 3 delt profiler og dug sammensyet i baner – 6 arme | ● |
| Udfald 150/200/250/300/350/400 cm | ● |
| Special udfald på arme kan laves på forespørgsel | ❍ |
| Somfy motor/fjernbetjening IO/RTS | ❍ |
| Rullestang/gear | ❍ |
| Stel farve: | |
| Hvid RAL 9016 eller grå/alu RAL 9006 – eloxeret aluminium | ● |
| 16 RAL farver samt 6 Struktur pulver lakeret farver | ❍ |
| Andre RAL – NCS farver kan laves mod ekstra tillæg | ❍ |
| Dug Kollektion: | |
| Akryl 290-300 g/m2 eller Polyester 300 g/m2 | ● |
| Tenara® quality sewing yarn/sytråd | ● |
| Højfrekvent svejst dug (ultralydssvejsning/limet) | ❍ |
| Forkant: | |
| Med forkant Lige eller Tunge | ❒ |
| Montage: | |
| Tag/sider | ❍ |
| Væg beslag | ● |
| Under udhæng beslag | ❍ |
| Side beslag | ❍ |
| Special beslag A2 rustfrit stål | ❍ |
| Tilvalg for mere komfort: | |
| Støtteben | ❍ |
| Led lysskinne IO | ❍ |
| Somfy Sol og vindsensor IO/RTS | ❍ |
| Solamagic terrassevarmer IO | ❍ |
| Smartphone løsning Tahoma IO/RTS | ❍ |

● standard ❍ tillæg ❒ ikke muligt

Vægmonteret

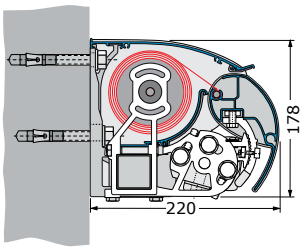


Monteret under udhæng

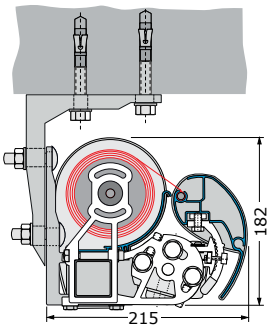


Monteret på spærside

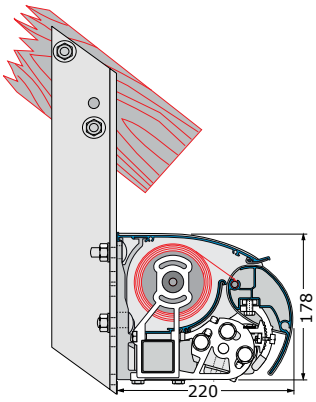


Monteret med specialbeslag

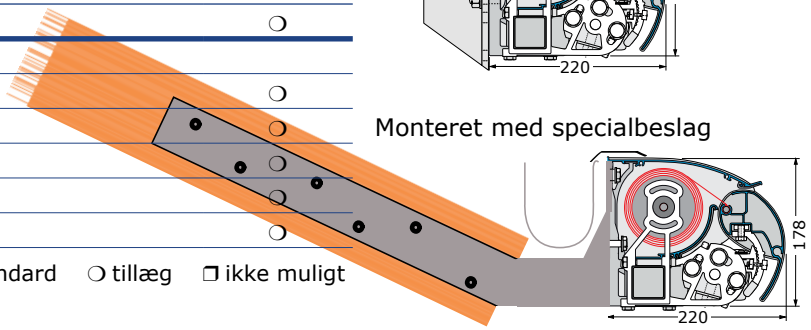




Med ben kan markisen også bruges som en mere permanente løsning som f.eks. til en cafe.



Markisen bliver leveret med dugskjold, således at den indrullede dug altid er beskyttet.

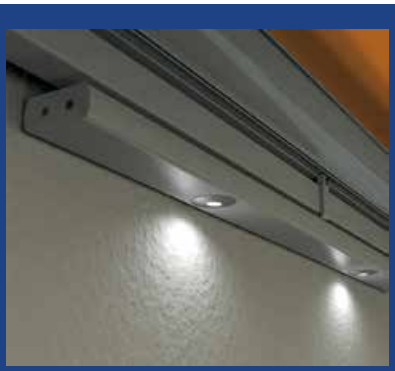

Led lysskinne med en lækker vipbar detalje, som let kan kobles sammen med din fjernbetjening.

EXPERT somfy

GUNDSØ MARKISER A/S