



Stil 500

Fuld lukket kassettemarkise

Stil 500 er en kompakt, stilren og elegant kassettemarkise – i tysk kvalitet - hvor både dug og arme er beskyttet af markisens kassette, når den ikke er i brug. Det kompakte design gør, at det kun er muligt, at fæstne markisen på 2 beslag et i hver ende – dvs. at markisen er ende ophængt. Den kompakte lukkede kassette yder en optimal beskyttelse af markisedugen hele året. Stil 500 er derfor optimal til montering på facader. Stil 500 har en max bredde på 600 cm og et max udfald på 350 cm og en kassettehøjde på 13 cm og en kassettedybde på 22,3 cm. Markisen kan monteres både på væg, tagudhæng samt på rustfrie specialbeslag. Stil 500 er udstyret med en tagrende i frontprofilet, således at vandet føres ud til siderne.
Alle profiler er med langtidsholdbar pulverlakering eller eloxeret aluminium, Somfy motor med lang levetid og vejrbestandige duge i de bedste materialer.

Standard er:

- 5 års garanti på dug, stel og motor
- Tysk kvalitet, som er TÜV- og CE-mærket
- Lang holdbarhed
- En skræddersyet markise, der passer til det individuelle behov
- Vores duge er gennemfarvet før vævning, som sikrer en højere lysægthed
- Vores duge er nano/teflon behandlet, som gør dugen smudsafvisende
- Frit valg mellem akryl og polyester dug – 354 dugfarver/nuancer



GUNDSØ
MARKISER A/S

www.gundsoe-markiser.dk

Svalehøjvej 28 | 3650 Ølstykke | Tlf.: 46 73 05 38

Tekniske data og montering

Model	Stil 500
Type	Fuld lukket kassettemarkise
Kassettehøjde	13 cm
Kassettedybde	22,3 cm
Dimensioner på markisen:	
Bredde op til 600cm	●
Udfald 150/200/250/300/350 cm	●
Special udfald på arme kan laves på forespørgsel	❍
Somfy motor/fjernbetjening IO/RTS	❍
Rullestang/gear	❍
Stel farve:	
Hvid RAL 9016 eller grå/alu RAL 9006 – eloxeret aluminium	●
16 RAL farver samt 6 Struktur pulver lakeret farver	❍
Andre RAL – NCS farver kan laves mod ekstra tillæg	❍
Dug Kollektion:	
Akryl 290-300 g/m2 + Polyester 300 g/m2	●
Tenara® quality sewing yarn/sytråd	●
Højfrekvent svejst dug (ultralydssvejsning/limet)	❍
Forkant:	
Uden forkant	●
Med forkant Lige eller Tunge	❍
Montage:	
Væg beslag	●
Under udhæng beslag	❍
Side beslag	❍
Special beslag A2 rustfrit stål	❍
Tilvalg for mere komfort:	❍
Støtteben	❍
Led lys IO	❍
Somfy Sol og vindsensor IO/RTS	❍
Solamagic terrassevarmer IO	❍
Smartphone løsning Tahoma IO/RTS	❍
Smartphone løsning Connexoon IO	❍

● standard ❍ tillæg ❒ ikke muligt

Vægmonteret

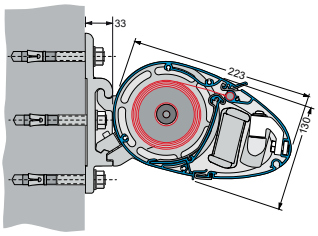

Monteret under udhæng

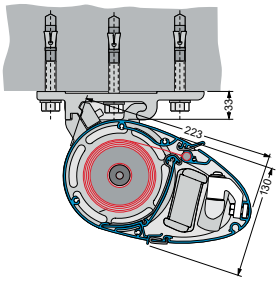

Monteret på spærside

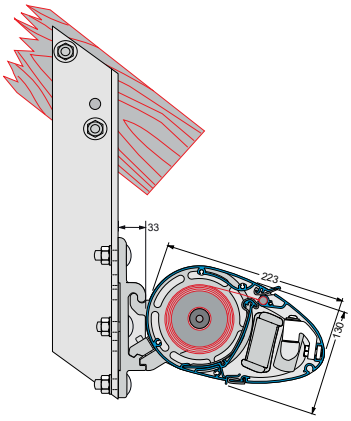

Monteret med specialbeslag

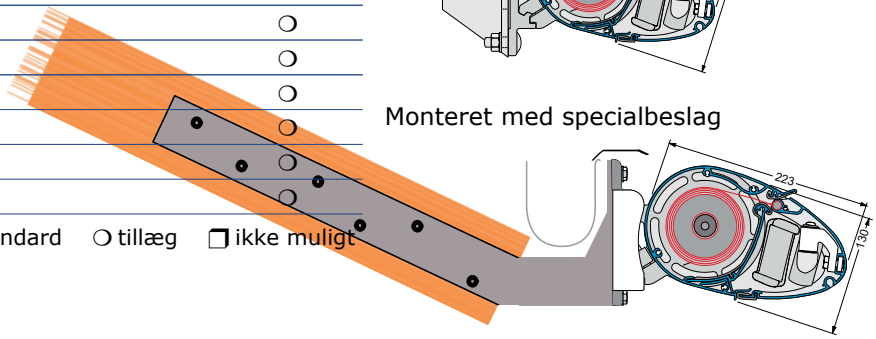



Stil 500 er en meget elegant markise som både kan monteres under udhæng og på væggen. Den er tænkt ned til mindste detalje, for at kunne have det flotte design og for at have en meget fleksibel montering. Her er Stil 500 monteret under udhæng



Med sin højde på kun 13 cm er Stil 500 optimal til at montere på steder hvor pladsen er trang. Den er tænkt ned til mindste detalje og har samtidig et helt unikt design.



En meget flot markise som kan få et udfald på helt op til 350 cm, uden at kassetten er stor og prangende. Størrelsen på Stil 500 er tænkt ned til mindste detalje som her er monteret på væggen.

EXPERT somfy

GUNDSØ MARKISER A/S