

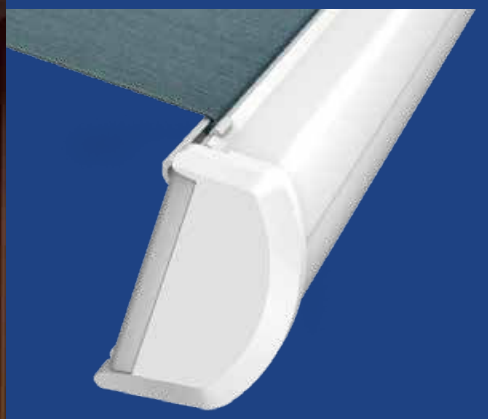

Stil 800

Fuld lukket kassettemarkise

Stil 800 er en fuldlukket kassettemarkise - i tysk kvalitet, med rund front, hvor der er kræset for de rene bløde detaljer. Den fuldlukkede kassette er optimal beskyttelse af dugen – hele året. Frontprofilet er udstyret med en tagrende der gør beskyttelsen af dugen endnu mere optimal. Markisen har en max bredde på 1.950 cm og et max udfald på 400 cm og kassettehøjden er 16,1 cm, kassettedybden er 25,2 cm. Stil 800 kan monteres på væg med minimalistiske beslag med en afstand på kun 10 mm fra markise til væg – og kan også nemt monteres under udhæng og på rustfrie special beslag.

Alle profiler er med langtidsholdbar pulverlakering eller eloxeret aluminium, Somfy motor med lang levetid og vejrbestandige duge i de bedste materialer.

Standard er:

- 5 års garanti på dug, stel og motor
- Tysk kvalitet, som er TÜV- og CE-mærket
- Lang holdbarhed
- En skræddersyet markise, der passer til det individuelle behov
- Vores duge er gennemfarvet før vævning, som sikrer en højere lysægthed
- Vores duge er nano/teflon behandlet, som gør dugen smudsafvisende
- Frit valg mellem akryl og polyester dug – 354 dugfarver/nuancer



GUNDSØ
MARKISER A/S

www.gundsoe-markiser.dk

Svalehøjvej 28 | 3650 Ølstykke | Tlf.: 46 73 05 38

Tekniske data og montering

Model	Stil 800
Type	Fuld lukket kassettemarkise
Kassettehøjde	16,1 cm
kassettedybde	25,2 cm
Dimensioner på markisen:	
Bredde op til 650 cm og en dug sammensyet i baner – 2 arme	●
Fra 651-700 cm og en dug sammensyet i baner – 3 arme	●
Fra 701-1.499 cm 2 delt dug sammensyet i baner – 4 arme	●
Fra 1.500-1.950 cm 3 delt dug sammensyet i baner – 6 arme	●
Udfald 150/200/250/300/350/400 cm	●
Special udfald på arme kan laves på forespørgsel	❍
Somfy motor/fjernbetjening IO/RTS	❍
Rullestang/gear	❍
Stel farve:	
Hvid RAL 9016 eller grå/alu RAL 9006 – eloxeret aluminium	●
16 RAL farver samt 6 Struktur pulver lakeret farver	❍
Andre RAL – NCS farver kan laves mod ekstra tillæg	❍
Dug Kollektion:	
Akryl 290-300 g/m2 eller Polyester 300 g/m2	●
Tenara® quality sewing yarn/sytråd	●
Højfrekvent svejst dug (ultralydssvejsning/limet)	❍
Forkant:	
Uden forkant	●
Med forkant Lige eller Tunge	❍
Montage:	
Væg beslag	●
Under udhæng beslag	❍
Side beslag	❍
Special beslag A2 rustfrit stål	❍
Tilvalg for mere komfort:	
Støtteben	❍
Led lysskinne IO	❍
Somfy Sol og vindsensor IO/RTS	❍
Solamagic terrassevarmer IO	❍
Smartphone løsning Tahoma IO/RTS	❍
Smartphone løsning Connexoon IO	❍

● standard ❍ tillæg ❒ ikke muligt

Vægmonteret

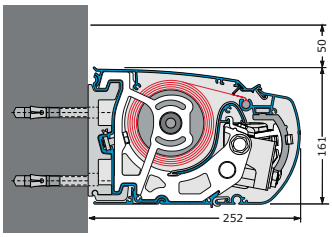

Monteret under udhæng

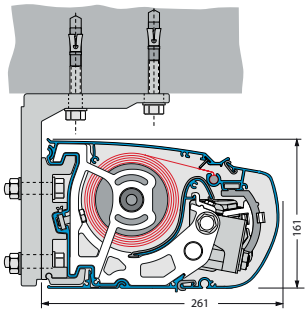

Monteret under udhæng

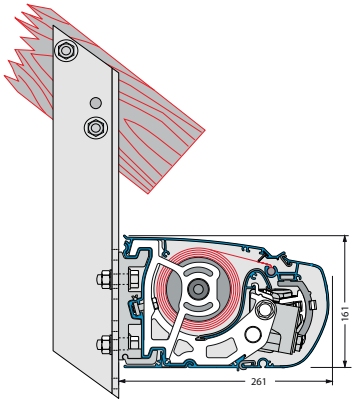

Monteret med specialbeslag

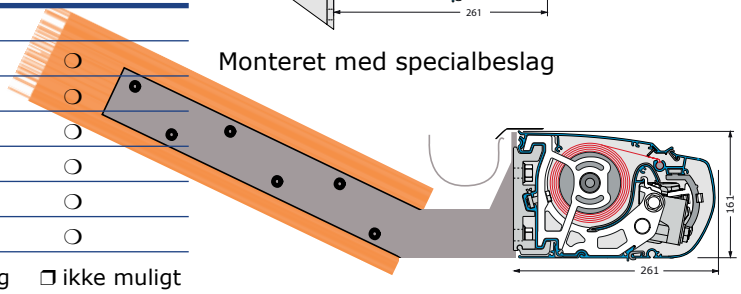



Selv – set fra siden – er der kredset for detaljerne. Stil 800 er super elegant og meget stilren.



Når markisen er lukket kan man tydelig se de runde og harmoniske detaljer på frontprofilet.



Alle dele på markisen består selvfølgelig også af rustfrie materialer, som det ses på billedet. Der er tænkt ned til mindste detalje fra inders til yderst.

EXPERT somfy

GUNDSØ MARKISER A/S